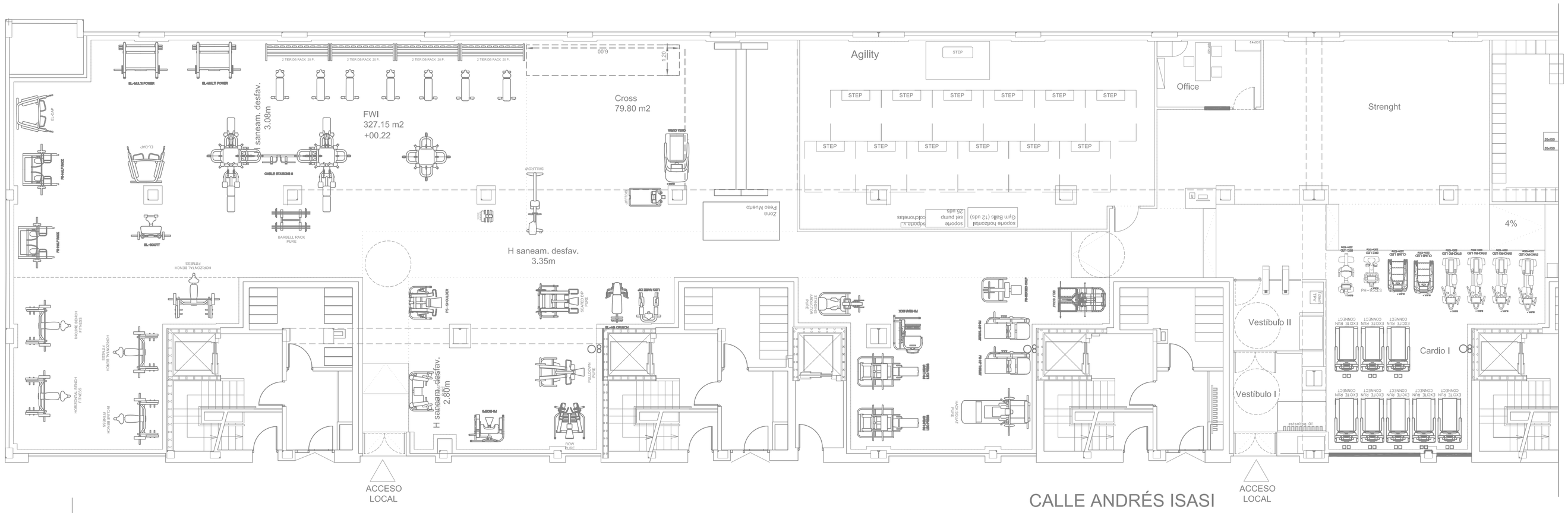

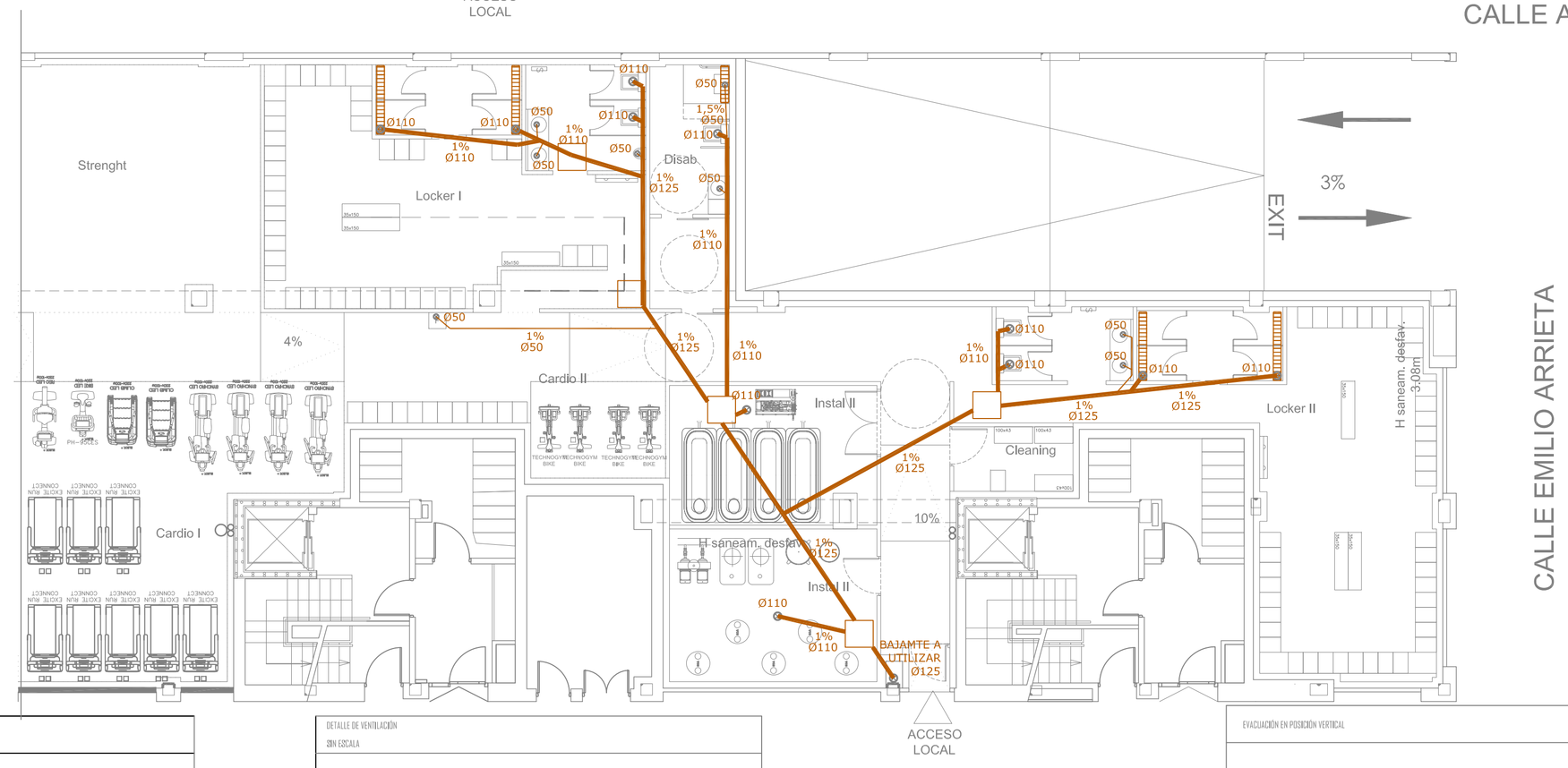

LEYENDA SANEAMIENTO

	TUBERIA PVC FECAL TRASDOSADA
	BAJANTE O TUBERIA ACERO VERTICAL
	SUMIDERO SIFONICO O PUNTO DE DESAGÜE
	ARQUETA SIFONICA
	CALOD EN FORJADO PARA CONEXION A SANEAMIENTO EXISTENTE EN RED COLGADA DE SÓTANO

DETALLE DE CONEXIÓN DE INODORO

SIN ESCALA

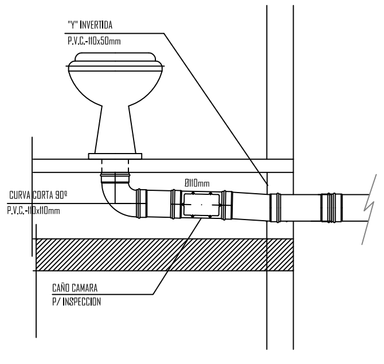

DETALLE DE VENTILACIÓN

SIN ESCALA

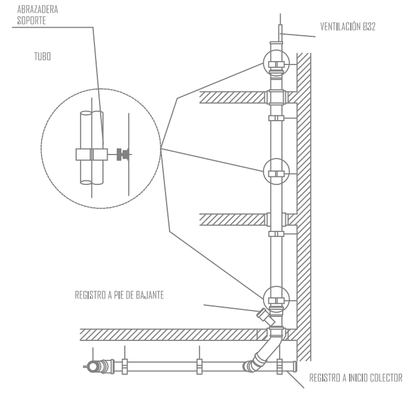

EVACUACIÓN EN POSICIÓN VERTICAL

LA FIJACIÓN SE REALIZARÁ CON UNA ABRAZADERA DE FIJACIÓN (PF=PUNTO FIJO) EN LA ZONA DE LA EMBOCADURA Y UNA ABRAZADERA DE GUIJADO (PG=PUNTO GUIA) EN LAS ZONAS INTERMEDIAS. LA DISTANCIA ENTRE ABRAZADERAS DEBE DE SER: 15x40 mm. EJEMPLO EN TUBOS DE 3mc

DIÁMETRO DE TUBOS mm	40	50	75	110	125	160
DISTANCIA ENTRE ABRAZADERAS mm	0,6	0,8	1,1	1,5	1,5	1,5

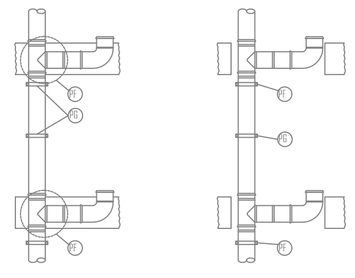

EVACUACIÓN EN POSICIÓN HORIZONTAL

LA FIJACIÓN SE REALIZARÁ CON EL SUELO O PARED CON UNA ABRAZADERA DE FIJACIÓN (PF) EN LA ZONA DE LA EMBOCADURA Y UNA ABRAZADERA DE GUIJADO (PG) EN LAS MEDIAS INTERMEDIAS. LA DISTANCIA ENTRE ABRAZADERAS DEBE DE SER: 15x 8 mm. EJEMPLO EN TUBOS DE 3 mc

DIÁMETRO DE TUBOS mm	40	50	75	110	125	160
DISTANCIA ENTRE ABRAZADERAS mm	0,4	0,5	0,7	1	1	1,5

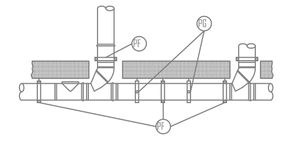

PROYECTO BÁSICO Y DE EJECUCIÓN

Rev	Descripción	Por	Vº.Bº.	Fecha

garrigues.retail

GARRIGUES RETAIL
Condado de Treviño 9, Local 3
28033, Madrid

Ramón Garrigues Calderón
Arquitecto COAM: 15.676
T 91 170 31 41

Propiedad

SYNERGYM

Proyecto

ACONDICIONAMIENTO DE LOCAL
PARA GIMNASIO SYNERGYM
C/ANDRÉS ISASI 10, BILBAO

Plano

PLANO DE INSTALACIÓN DE SANEAMIENTO, PLANTA BAJA

Escala	Fecha	Autor	Revisado
1/200	NOVIEMBRE 2025	CSV	

Nº de Proyecto	Nº de Plano	Nº de Revisión
	SAN.01	RV.00